SIERRA CIRCULAR
1 500 W

Mod. HE1004

USO PROFESIONAL

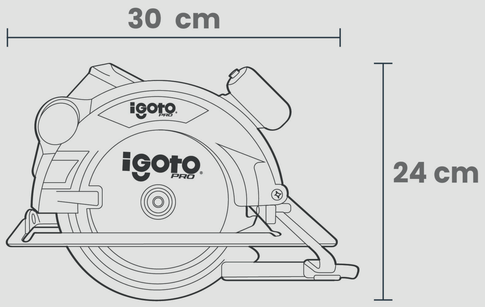

MULTIVOLTAJE
PROTEGE TUS APARATOS

Mango auxiliar
• Con diseño ergonómico y mejor agarre

Láser guía

Interruptor de seguridad

Ángulo variable

2 metros de cable

Regla

Incluye
• Hoja de sierra TCT 24T

VELOCIDAD
4 800 RPM

CAPACIDAD DE BISELADO
45° a 90°

PROFUNDIDAD MÁXIMA DE CORTE
67 mm

DIÁMETRO DE HOJA
190 mm (7 1/2")

CICLO DE TRABAJO
30 MIN. DE TRABAJO CONTINUO POR 15 MIN. DE DESCANSO. MÁXIMO 3 HORAS POR DÍA.

CONTENIDO

CARACTERÍSTICAS TÉCNICAS

AMPERS: 13.6	PESO: 4.2 kg
FRECUENCIA Y VOLTAJE: 110-240 V~ / 50-60 Hz	INNER: 1
POTENCIA: 1 500 W	MASTER: 4

ACUDA A PERSONAL TÉCNICO CAPACITADO PARA SU CORRECTO USO

POWER

GARANTÍA 1 AÑO