Ficha técnica

# CASSANDRA NCS1019TI40B

Luminario para empotrar a techo.
Fabricado en fundición de aluminio.
Acabado en color blanco.

on / off | 60° | 100-277 Vca 50/60 Hz | Seguridad Fotobiológica 1

IP 20 | F | LED

## Dimensiones

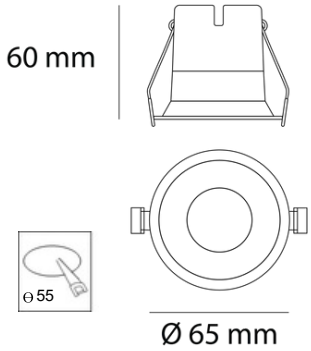


## Características técnicas

| | |
|---|---|
| **639** | Lúmenes |
| **4 000 K** | Temperatura |
| **7 W** | Potencia |
| **0.170 Kg** | Peso |

| | |
|---|---|
| **30 000** | Horas de vida útil |
| **0.60** | Factor de potencia |
| **85** | Rendimiento (%) |
| **>80** | CRI |
| **2** | Años de garantía |

Realiza un agujero en el plafón de 55 mm de diámetro inserta la luminaria levantando los muelles hacia arriba.

## Datos fotométricos

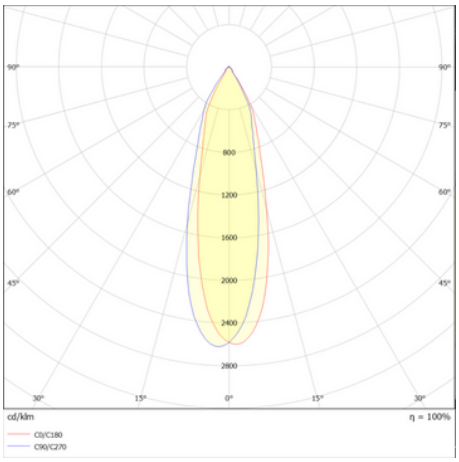



WLTG MÉXICO, S.A. DE C.V.
PEDRO MORENO 1786, COL. REFORMA, SAN MATEO ATENCO, ESTADO DE MÉXICO, MÉXICO. CP. 52120.
+52 722 917 8830
AionLighting.com
contacto@AionLighting.com