Para Tracc-RIEL-S (SLIM)

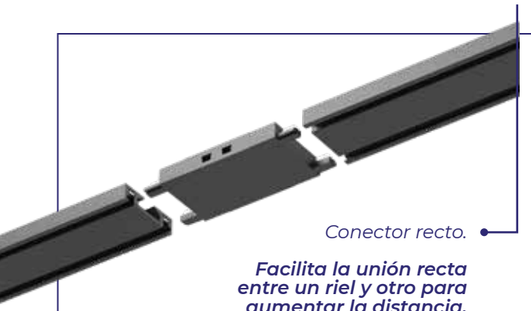

Conector recto.

Facilita la unión recta entre un riel y otro para aumentar la distancia.

Tracc-ACC-R-NG

Conector recto para base de tracklight slim en color negro

Tracc-ACC-R-BN

Conector recto para base de tracklight slim en color blanco

Tracc-ACC-LH-NG

Conector a 90° horizontal para base de tracklight slim en color negro

Tracc-ACC-LH-BN

Conector a 90° horizontal para base de tracklight slim en color blanco

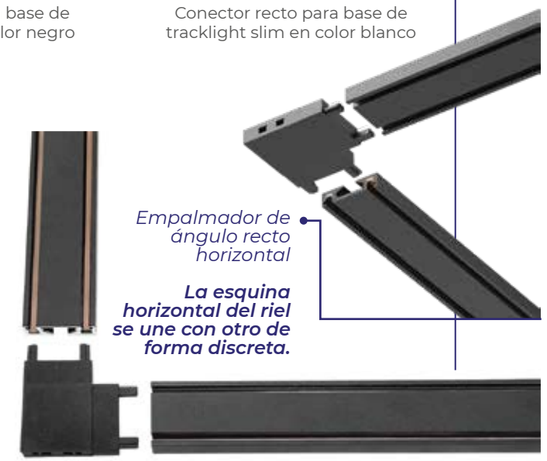

Empalmador de ángulo recto horizontal

La esquina horizontal del riel se une con otro de forma discreta.

LUMINARIOS PARA TRACKLIGHT

Ángulo de iluminación 24°

REGLETA FIJA

Con cubierta antideslumbrante para tracklight magnético de 48V en color blanco

- **Tracc-Eddro-Live-12W-3000K-BN** Con iluminación 3000K
- **Tracc-Eddro-Live-12W-4000K-BN** Con iluminación 4000K

Ángulo de iluminación 24°

REGLETA FIJA

Con cubierta antideslumbrante para tracklight magnético de 48V en color negro

- **Tracc-Eddro-Live-12W-3000K-NG** Con iluminación 3000K
- **Tracc-Eddro-Live-12W-4000K-NG** Con iluminación 4000K

Ángulo de iluminación 115°

REGLETA FIJA

Con cubierta opalina para tracklight magnético de 48V en color blanco

- **Tracc-Eddro-Cover-10W-3000K-BN** Con iluminación 3000K
- **Tracc-Eddro-Cover-10W-4000K-BN** Con iluminación 4000K

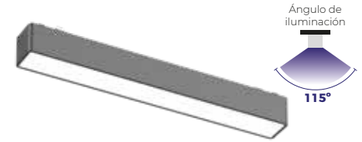

Ángulo de iluminación 115°

REGLETA FIJA

Con cubierta opalina para tracklight magnético de 48V en color negro

- **Tracc-Eddro-Cover-10W-3000K-NG** Con iluminación 3000K
- **Tracc-Eddro-Cover-10W-4000K-NG** Con iluminación 4000K

Ángulo de iluminación 24°

REGLETA DIRIGIBLE

Con cubierta antideslumbrante para tracklight magnético de 48V en color blanco

- **Tracc-Reccta-Live-6W-3000K-BN** Con iluminación 3000K
- **Tracc-Reccta-Live-6W-4000K-BN** Con iluminación 4000K

Ángulo de iluminación 24°

REGLETA DIRIGIBLE

Con cubierta antideslumbrante para tracklight magnético de 48V en color negro

- **Tracc-Reccta-Live-6W-3000K-NG** Con iluminación 3000K
- **Tracc-Reccta-Live-6W-4000K-NG** Con iluminación 4000K

CÓDIGO	DIMENSIONES	TIPO DE LED	ALIMENTACIÓN	CONSUMO	POTENCIA	LÚMENES TOTALES	ÁNGULO DE ILUMINACIÓN
Tracc-Eddro-Live-12W	L 23 cm|W 2.6 cm |H 2.4 cm	COB	48 V⎓ | 0.1185 A	0.012 kWh	12 W	700 lm	24°
Tracc-Eddro-Cover-10W	L 23 cm|W 2.6 cm |H 2.4 cm	SMD	48 V⎓ | 0.1141 A	0.010 kWh	10 W	500 lm	115°
Tracc-Reccta-Live-6W	L 12.2 cm|W 2.6 cm |H 8 cm	COB	48 V⎓ | 0.0955 A	0.006 kWh	6 W	400 lm	24°
Tracc-Reccta-Cover-6W	L 12.2 cm|W 2.6 cm |H 8 cm	SMD	48 V⎓ | 0.0934 A	0.006 kWh	6 W	250 lm	115°

Ángulo de iluminación 115°

REGLETA DIRIGIBLE

Con cubierta opalina para tracklight magnético de 48V en color blanco

- **Tracc-Reccta-Cover-6W-3000K-BN** Con iluminación 3000K
- **Tracc-Reccta-Cover-6W-4000K-BN** Con iluminación 4000K

Ángulo de iluminación 115°

REGLETA DIRIGIBLE

Con cubierta opalina para tracklight magnético de 48V en color negro

- **Tracc-Reccta-Cover-6W-3000K-NG** Con iluminación 3000K
- **Tracc-Reccta-Cover-6W-4000K-NG** Con iluminación 4000K