SIERRA CALADORA
800 W

Mod. HE1007

USO PROFESIONAL

PERFORACIÓN MÁXIMA

MADERA 100 mm

ACERO 6 mm

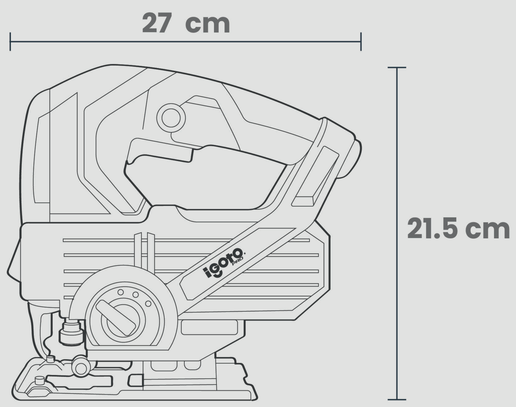

Velocidad graduable

Botón de encendido

Láser guía

Cambio de ángulo

Base de aluminio
- Mejor agarre y mayor presión de corte

MULTIVOLTAJE
PROTEGE TUS APARATOS

2 metros de cable

3 Funciones
- Péndulo
- Extracción de polvo
- Soplador

VELOCIDAD
0 - 3 000 RPM

CAPACIDAD DE BISELADO
45° a 90°

LONGITUD DE LA "CIGÜEÑA"
22 mm

CICLO DE TRABAJO
30 MIN. DE TRABAJO CONTINUO POR 15 MIN. DE DESCANSO. MÁXIMO 3 HORAS POR DÍA.

CONTENIDO

5 CUCHILLAS PARA MADERA

REGLA

LLAVE HEXAGONAL

CARACTERÍSTICAS TÉCNICAS

AMPERS: 6.7	PESO: 2.07 kg
FRECUENCIA Y VOLTAJE: 110-240 V~ / 50-60 Hz	INNER: 1
POTENCIA: 800 W	MASTER: 10

ACUDA A PERSONAL TÉCNICO CAPACITADO PARA SU CORRECTO USO

GARANTÍA 1 AÑO