TALADRO / ROTOMARTILLO
850 W

Mod. HE1002

USO PROFESIONAL

PERFORACIÓN MÁXIMA

- MADERA 25 mm
- HORMIGÓN 13 mm
- ACERO 13 mm

2 FUNCIONES
- Taladro
- Rotomartillo

Varilla de control de profundidad

Broquero 1/2 (13 mm)
- Con llave

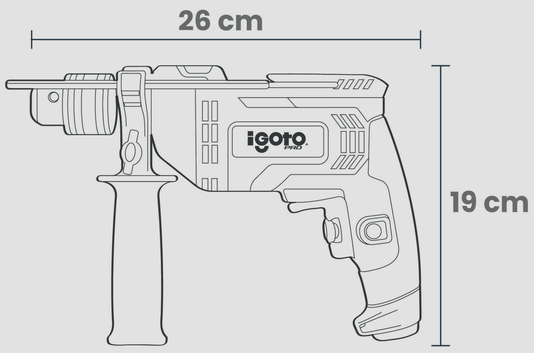

Selector de giro

Botón de uso continúo

Velocidad variable reversible

2 metros de cable

Mango auxiliar
- Ajuste 360°

VELOCIDAD
0-3 000 RPM

FRECUENCIA
DE IMPACTO
0-48 000 RPM

CICLO DE TRABAJO
30 MIN. DE TRABAJO CONTINUO POR
15 MIN. DE DESCANSO. MÁXIMO 3 HORAS POR DÍA.

CARACTERÍSTICAS TÉCNICAS

AMPERS: 7	PESO: 1.96 kg
FRECUENCIA Y VOLTAJE: 127 V~ / 60 Hz	INNER: 1
POTENCIA: 850 W	MASTER: 10

ACUDA A PERSONAL TÉCNICO CAPACITADO PARA SU CORRECTO USO

PULSAR

GARANTÍA 1 AÑO