SIERRA CIRCULAR
DE CORTE PROFUNDO INALÁMBRICO 20 V

Mod. HI1004

USO PROFESIONAL

BRUSHLESS
SIN CARBONES
SIN MANTENIMIENTO
SIN LÍMITES

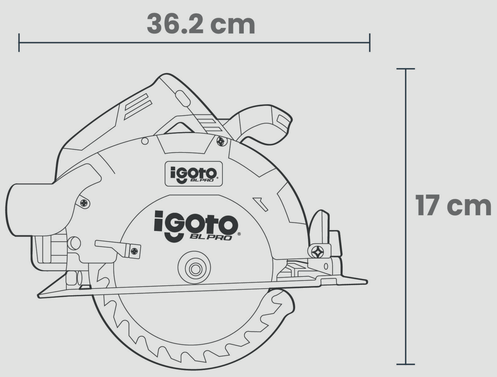

INCLUYE

Cargador
2.0 A

Batería
Li-ion de 20 V 4,0 Ah

Botón de encendido

Diseño ergonómico
• Para mejor agarre

Botón de seguridad

Luz indicador de batería

Ángulo variable

Protección de disco

Regla guía

Disco 6" 1/2" (165 mm)

CAPACIDAD DE BISELADO
0° a 45°

VELOCIDAD
5 000 RPM

CORTE MÁX.
67 mm a 90°
47 mm a 45°

DIÁMETRO DE LA HOJA
6.5" 165 x 20 mm

CARACTERÍSTICAS TÉCNICAS

CARGADOR: 2,3 Ah	PESO: 3.36 kg
TIPO DE MOTOR: BRUSHLESS	INNER: 1
BATERÍA: 20 V~ 4,0 Ah	MASTER: 4

ACUDA A PERSONAL TÉCNICO CAPACITADO PARA SU CORRECTO USO

TECNOLOGÍA PRO VOLT
LIGERAS, POTENTES, CONFIABLES.

GARANTÍA 1 AÑO