BATERÍA DE LI-ON
CON INDICADOR DE CARGA

Mod. HI1007

20 V 4,0 Ah

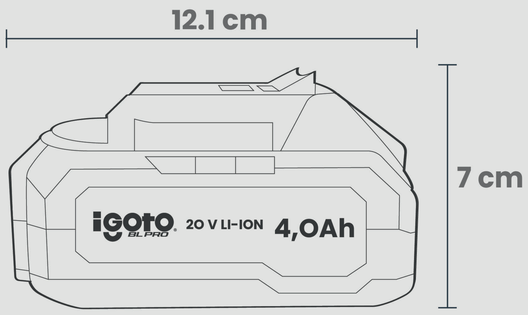

Indicador de batería

COMPATIBLE CON PRODUCTOS iGoto®

CARACTERÍSTICAS TÉCNICAS

PESO:	0.66 kg
INNER:	1
MASTER	12

ACUDA A PERSONAL TÉCNICO CAPACITADO PARA SU CORRECTO USO

GARANTÍA 1 AÑO